Grideco Technics GmbH
Pilatusring 2
5630 Muri AG

info@grideco.ch
+41 (0)62 772 42 42

# Bestellformular für Eckbügelgriffe

Firma _____

Ansprechpartner _____

Kommission _____

Datum _____

☐ Bestellung

☐ Anfrage

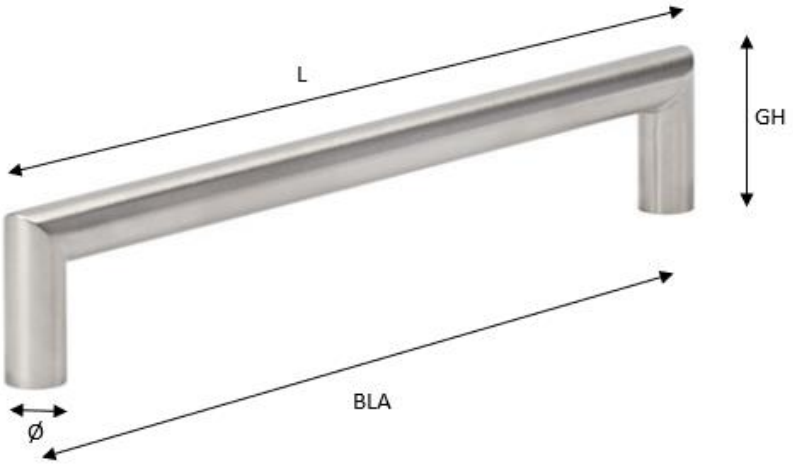


| | | |
|---|---|---|
| L= | Länge | mm |
| BLA= | Bohrlochabstand | mm |
| GH= | Griffhöhe | mm |
| SB= | Sockelbreite | mm |
| Ø | Durchmesser | mm |

| Menge | Länge | BLA | Bemerkung |
|---|---|---|---|
| | | | |
| | | | |
| | | | |
| | | | |
| | | | |
| | | | |
| | | | |